Datasheet n. 145

B15 - RINA MED

ROLLER SHUTTER

General Information	
description	Automatic roller shutter
type	A00RS40
manufacturer	Blu Bud srl

Application	
fire properties	A0 Class fire resistant
certificates, approvals	RINA MED Module B Nr. MED211218CS
drawing number	A00RS40

Size	
max horizontal clear opening (LNO)	4000 mm
max vertical clear opening (LNV)	2480 mm
horizontal cut in bulkhead (TPO)	LNO
vertical cut in bulkhead (TPV)	LNV
sill	N.A.

Frame	
section shape	L shape customer supply
section size	70x120 mm
thickness of steel	5 mm
materials	steel
finishing	raw or primed
slide channels	82,5 x 24 mm thickness 2,5 mm

Shutter	
blade height	71 mm
thickness	1 mm
material	stainless steel (ss)

Accessories	
electrical drive	220-240 V, single phase, 0.09 Kw
release unit	brake release solenoid with auto reset and fusible link

Mechanical and physical properties	
noise reduction	n.a.

Product data sheet

A0_Roller_shutter_type_A00RS40

BLU BUD SRL

info@blubud.it
www.blubud.it

Sede legale:
Via Fieschi, 20/9
16121 Genova, Italia
c.f. e p.iva 01766240996
Reg. impr. Genova REA 43442

Engineering:
Via Ilva, 5/3
16128 Genova, Italia
t +39 010 86 01 379/618
f +39 010 81 83 053

Produzione e Magazzino
Via Remis, 16
33050 San Vito al Torre
Udine - Italia
t +39 0432 1848198

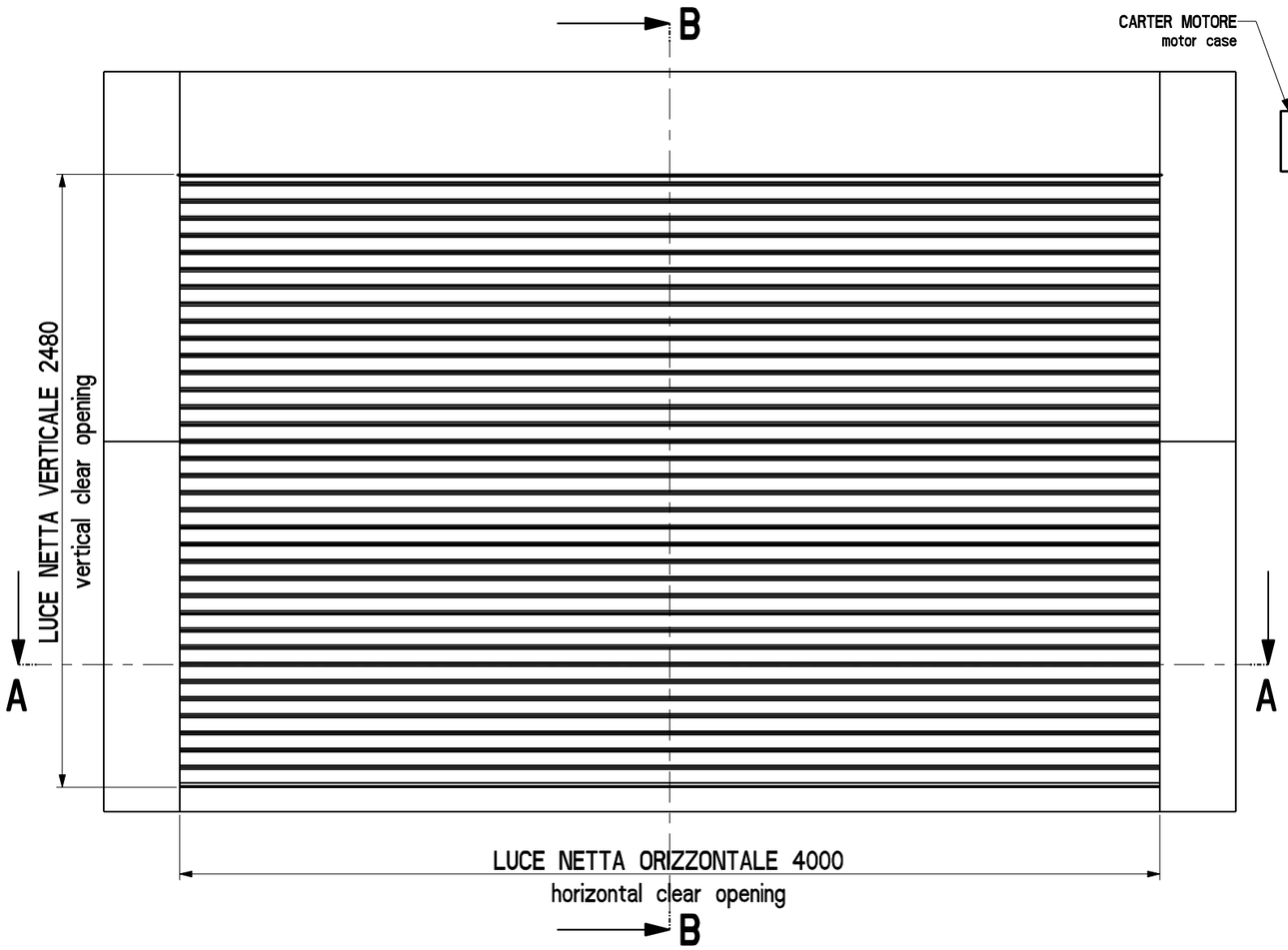

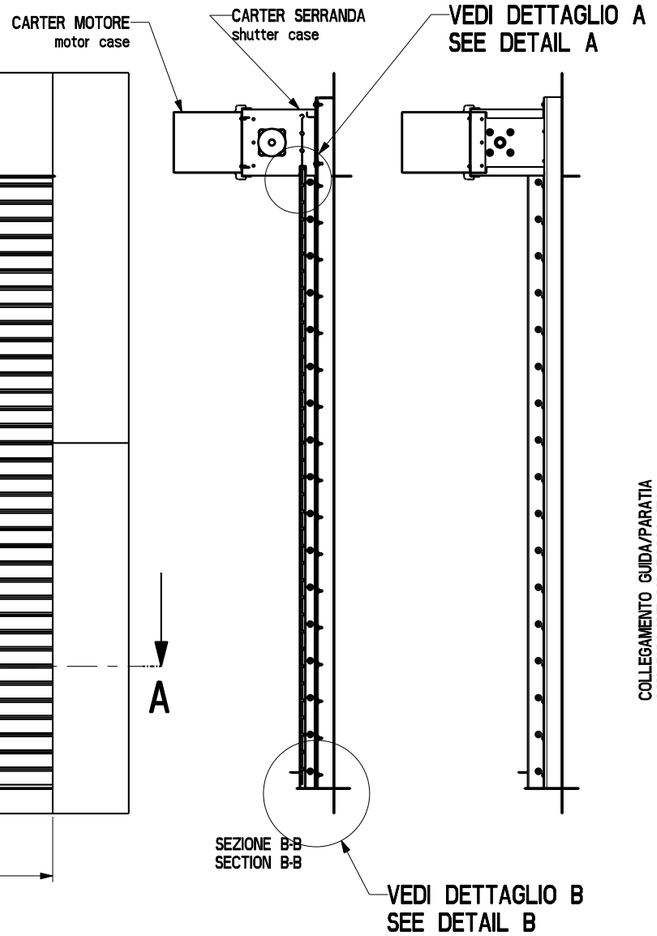

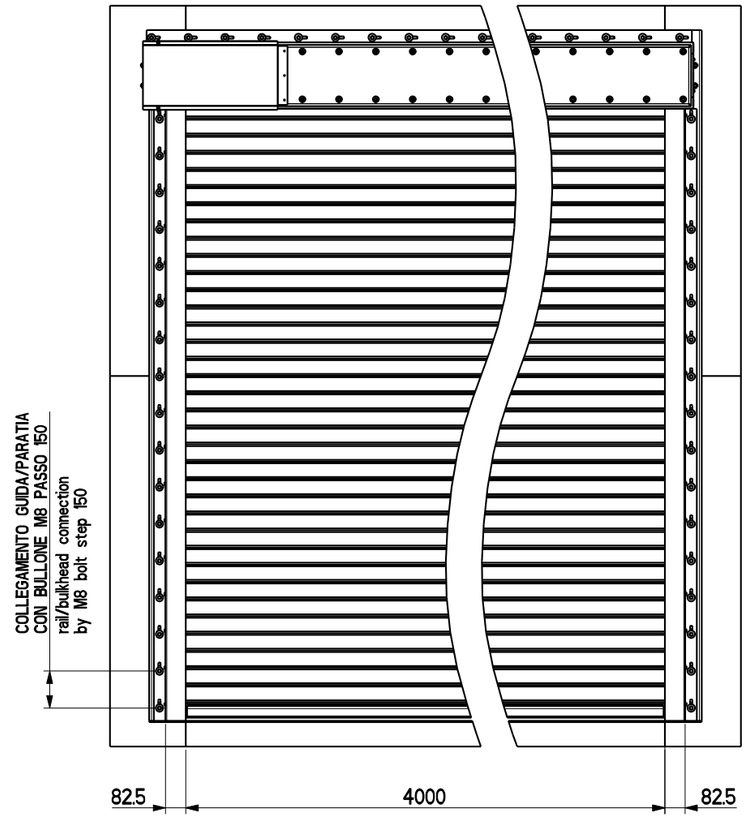

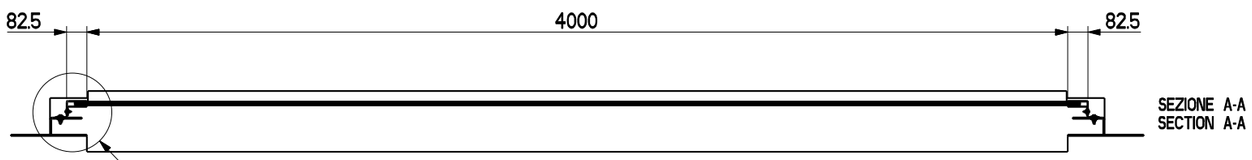

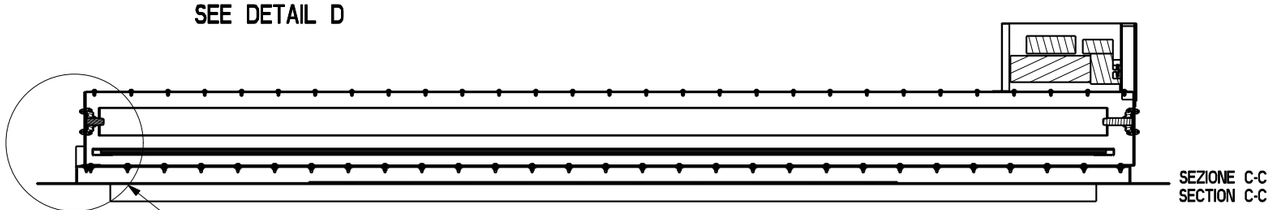

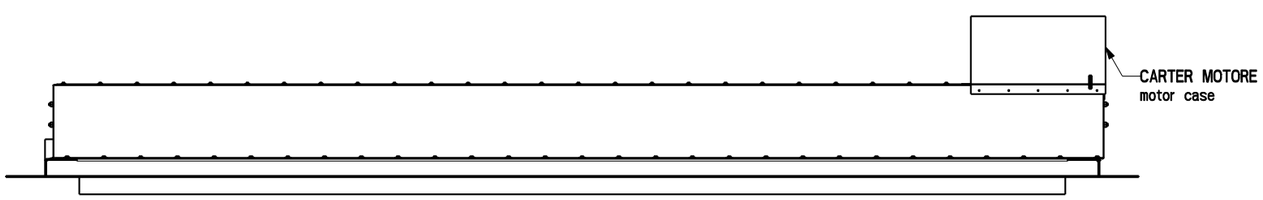

REV.	DATA / DATE	DESCRIZIONE DELLE MODIFICHE / DESCRIPTION OF ALTERATIONS	CONTROLLATO CHECKED	MODIFICATO REVISED
0	-	EMISSIONE		

RIFERIMENTO
REFERENCE BLU BUD

DESCRIZIONE
DESCRIPTION A0 FIRE RATED ROLLER SHUTTER LARGE SIZE 4M

MATERIALE
MATERIAL -

SPESSORE
THICKNESS -

PESO NETTO kg
NET WEIGHT kg
0.000

NOTE
NOTES -

BLUBUD SRL

Operational office:
via Ilva 5/3
16128 Genova - ITALY
Tel +39. 010. 8601 379
Fax +39. 010. 8183 053

Registered office:
via Fieschi 20/9
16121 Genova - ITALY

E-MAIL: info@blubud.it
WWW: http://www.blubud.it

SCALA *SCALE*	DATA *DATE*
1:25	17-Oct-18
CONTROLLATO DA *CHECKED BY*	DISEGNATO DA *DRAWN BY*
P. Matteini	L. Bensi

FOGLIO
SHEET 1 / 3

A3	A00RS040	ASSEM	A00RS040

QUESTO DISEGNO NON PUO' ESSERE USATO O RIPRODOTTO SENZA NOSTRA AUTORIZZAZIONE
THIS DRAWING CANNOT BE COPIED, DUPLICATED OR DISCLOSED TO ANYONE WITHOUT OUR APPROVAL

DIS. N°
DWG N° A00RS040

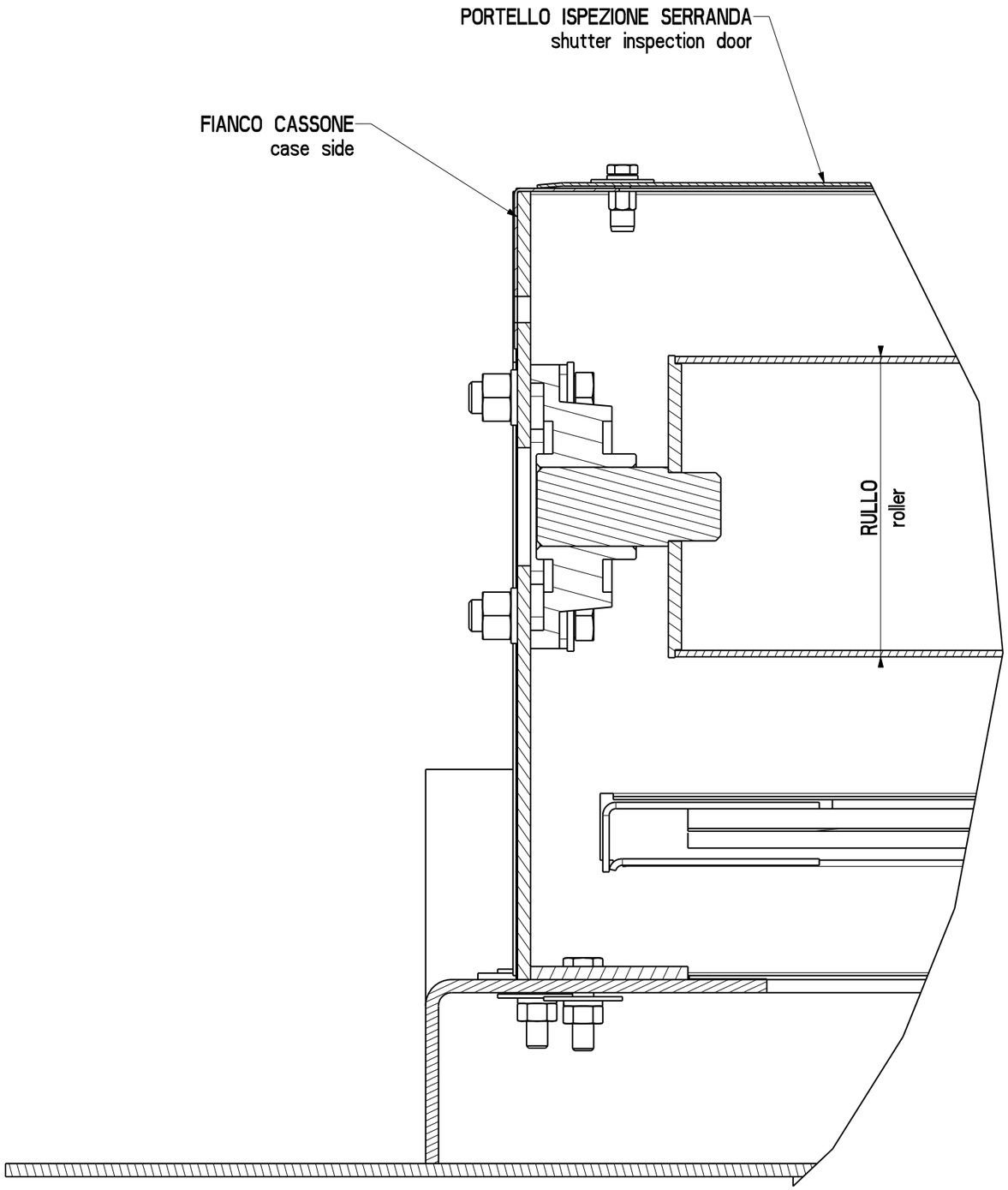

DETTAGLIO C
SCALA 1:2
DETAIL C
SCALE 1:2

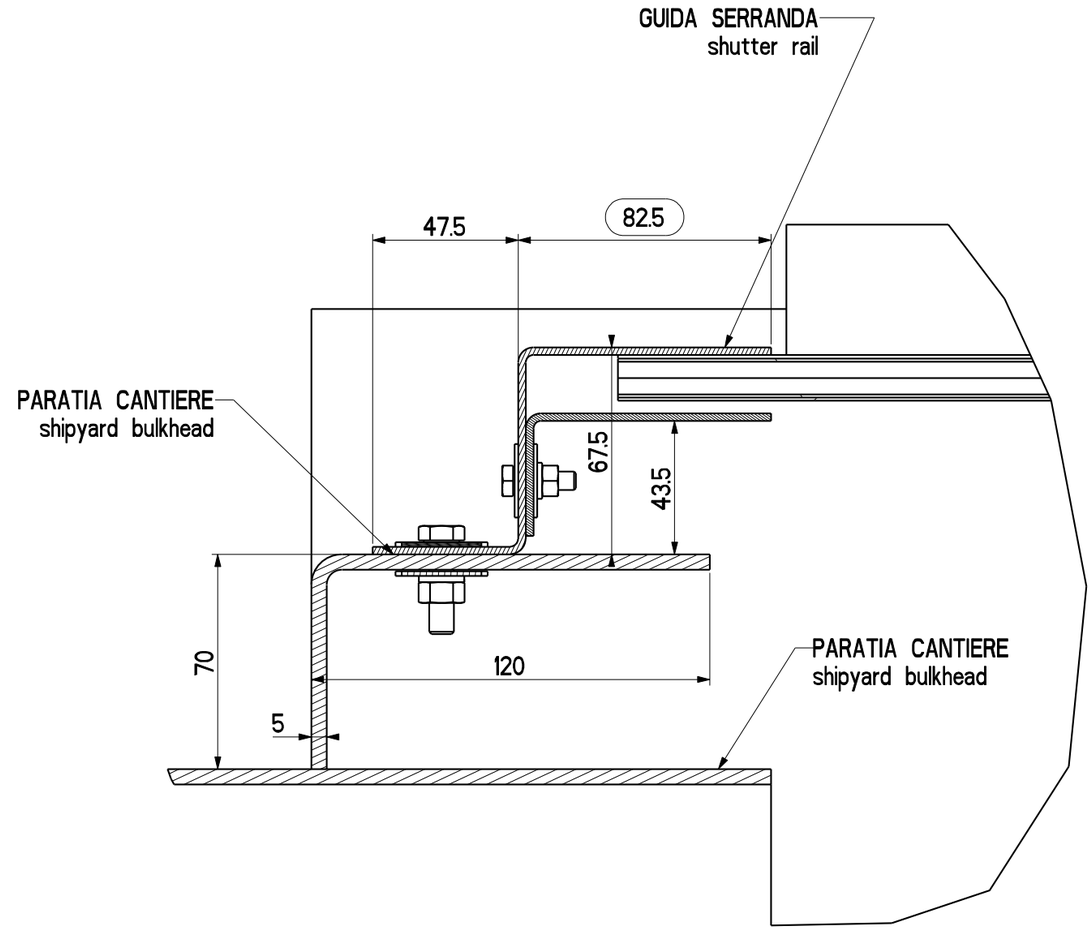

DETTAGLIO D
SCALA 1:2
DETAIL D
SCALE 1:2

REV.	DATA / DATE	DESCRIZIONE DELLE MODIFICHE / DESCRIPTION OF ALTERATIONS	CONTROLLATO CHECKED	MODIFICATO REVISED
0	-	EMISSIONE		

RIFERIMENTO
REFERENCE BLU BUD

DESCRIZIONE
DESCRIPTION A0 FIRE RATED ROLLER SHUTTER LARGE SIZE 4M

MATERIALE
MATERIAL -

SPESSORE
THICKNESS -

PESO NETTO kg
NET WEIGHT kg
0.000

NOTE
NOTES -

BLUBUD SRL

Operational office:
via Ilva 5/3
16128 Genova - ITALY
Tel +39. 010. 8601 379
Fax +39. 010. 8183 053

Registered office:
via Fieschi 20/9
16121 Genova - ITALY

E-MAIL: info@blubud.it
WWW: http://www.blubud.it

SCALA
SCALE
1:20

DATA
DATE
17-Oct-18

CONTROLLATO DA
CHECKED BY
P. Matteini

DISEGNATO DA
DRAWN BY
L. Bensi

FOGLIO
SHEET 2 / 3

A3	A00RS040	ASSEM	A00RS040

QUESTO DISEGNO NON PUO' ESSERE USATO O RIPRODOTTO SENZA NOSTRA AUTORIZZAZIONE
THIS DRAWING CANNOT BE COPIED, DUPLICATED OR DISCLOSED TO ANYONE WITHOUT OUR APPROVAL

DIS. N°
DWG N° A00RS040

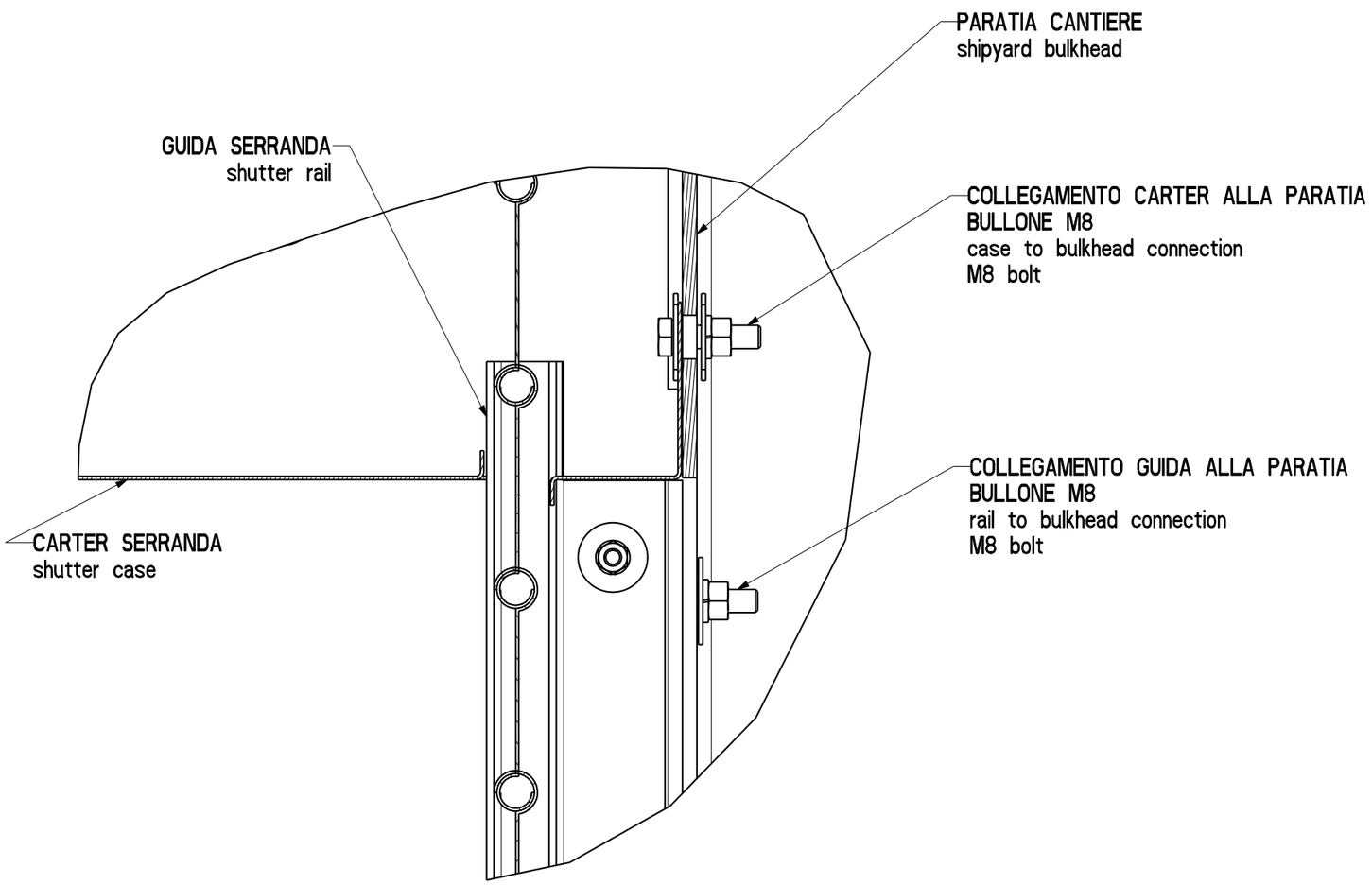

DETTAGLIO A
SCALA 1:2
DETAIL A
SCALE 1:2

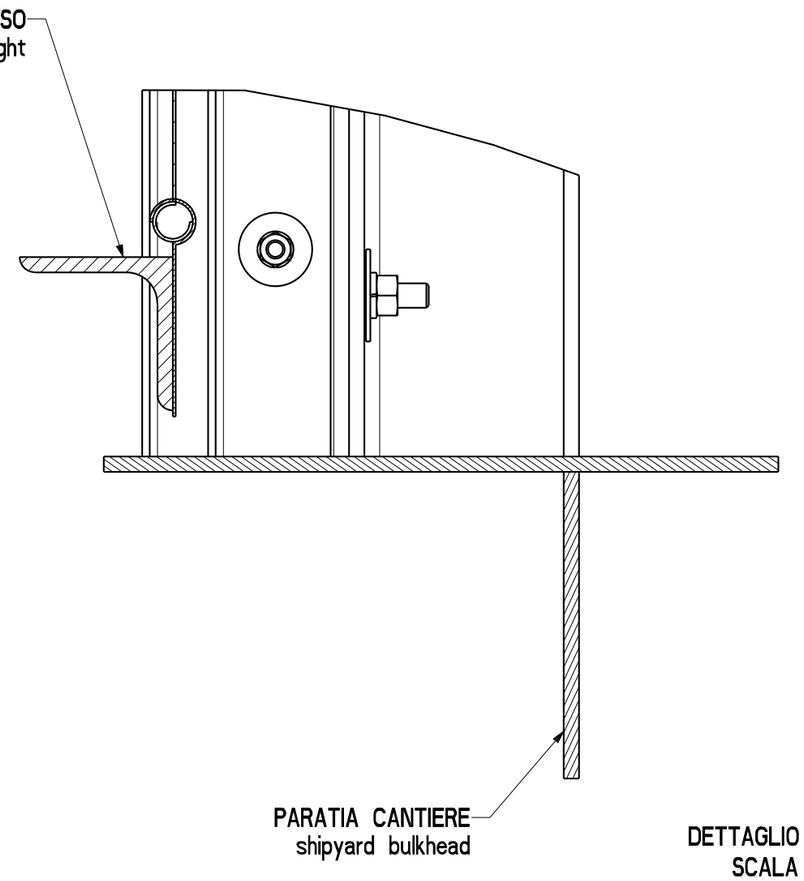

DETTAGLIO B
SCALA 1:2
DETAIL B
SCALE 1:2

REV.	DATA / DATE	DESCRIZIONE DELLE MODIFICHE / DESCRIPTION OF ALTERATIONS	CONTROLLATO CHECKED	MODIFICATO REVISED
0	-	EMISSIONE		

RIFERIMENTO
REFERENCE BLU BUD

DESCRIZIONE
DESCRIPTION A0 FIRE RATED ROLLER SHUTTER LARGE SIZE 4M

MATERIALE
MATERIAL -

SPESSORE
THICKNESS -

PESO NETTO kg
NET WEIGHT kg
0.000

NOTE
NOTES -

BLUBUD SRL
Operational office:
via Ilva 5/3
16128 Genova - ITALY
Tel +39. 010. 8601 379
Fax +39. 010. 8183 053
Registered office:
via Fieschi 20/9
16121 Genova - ITALY
E-MAIL: info@blubud.it
WWW: http://www.blubud.it

SCALA *SCALE* 1:20
DATA *DATE* 17-Oct-18
CONTROLLATO DA *CHECKED BY* P. Matteini
DISEGNATO DA *DRAWN BY* L. Bensi
FOGLIO *SHEET* 3 / 3

A3	A00RS040	ASSEM	A00RS040

QUESTO DISEGNO NON PUO' ESSERE USATO O RIPRODOTTO SENZA NOSTRA AUTORIZZAZIONE
THIS DRAWING CANNOT BE COPIED, DUPLICATED OR DISCLOSED TO ANYONE WITHOUT OUR APPROVAL

DIS. N°
DWG N° A00RS040

Datasheet n. 144

B15 - RINA MED

ROLLER SHUTTER

General Information	
description	Automatic roller shutter
type	A00RS24
manufacturer	Blu Bud srl

Application	
fire properties	A0 Class fire resistant
certificates, approvals	RINA MED Module B Nr. MED151918CS
drawing number	A00RS24

Size	
max horizontal clear opening (LNO)	2400 mm
max vertical clear opening (LNV)	2480 mm
horizontal cut in bulkhead (TPO)	LNO
vertical cut in bulkhead (TPV)	LNV
sill	N.A.

Frame	
section shape	L shape customer supply
section size	70x120 mm
thickness of steel	5 mm
materials	steel
finishing	raw or primed
slide channels	62,5 x 24 mm thickness 2,5 mm

Shutter	
blade height	71 mm
thickness	0.62 mm
material	stainless steel (ss)

Accessories	
electrical drive	220-240 V, single phase, 0.09 Kw
release unit	brake release solenoid with auto reset and fusible link

Mechanical and physical properties	
noise reduction	n.a.

Product data sheet

A0_Roller_shutter_type_A00RS24

BLU BUD SRL

info@blubud.it
www.blubud.it

Sede legale:
Via Fieschi, 20/9
16121 Genova, Italia
c.f. e p.iva 01766240996
Reg. impr. Genova REA 43442

Engineering:
Via Ilva, 5/3
16128 Genova, Italia
t +39 010 86 01 379/618
f +39 010 81 83 053

Produzione e Magazzino
Via Remis, 16
33050 San Vito al Torre
Udine - Italia
t +39 0432 1848198

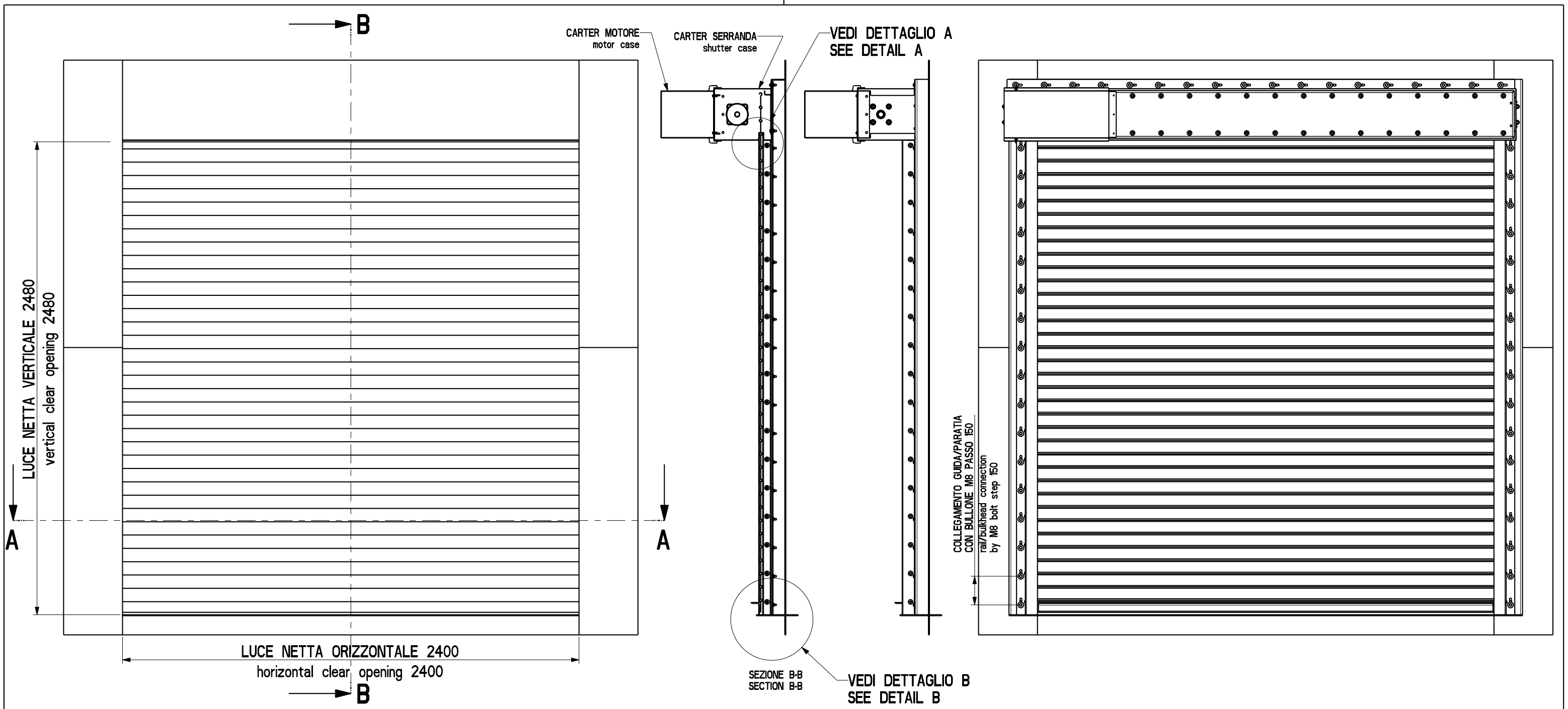

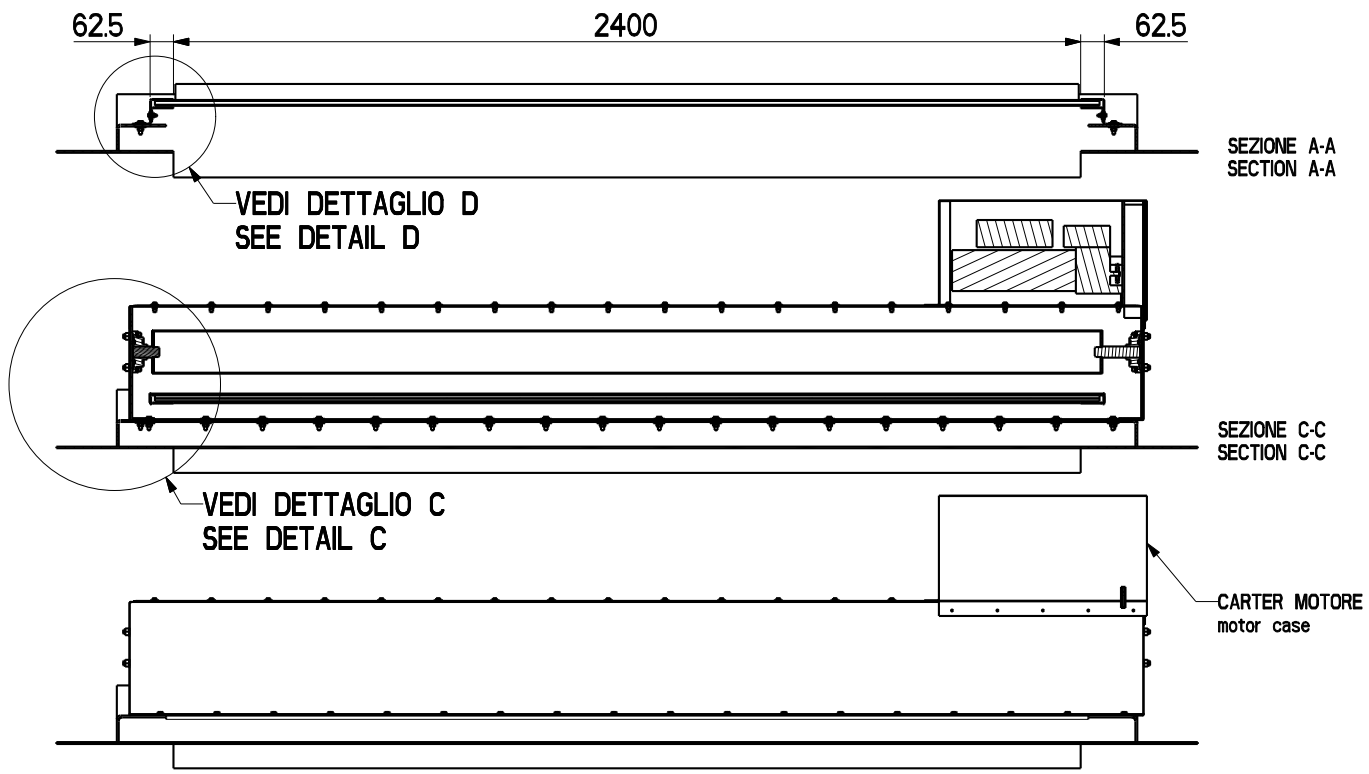

REV.	DATA / DATE	DESCRIZIONE DELLE MODIFICHE / DESCRIPTION OF ALTERATIONS	CONTROLLATO CHECKED	MODIFICATO REVISED
0	-	EMISSIONE		

RIFERIMENTO
REFERENCE BLU BUD

DESCRIZIONE
DESCRIPTION A0 FIRE RATED ROLLER SHUTTER

MATERIALE
MATERIAL -

SPESSORE
THICKNESS -

PESO NETTO kg
NET WEIGHT kg
0.000

NOTE
NOTES -

BLUBUD SRL

Operational office:
via Ilva 5/3
16128 Genova - ITALY
Tel +39. 010. 8601 379
Fax +39. 010. 8183 053

Registered office:
via Fieschi 20/9
16121 Genova - ITALY

E-MAIL: info@blubud.it
WWW: http://www.blubud.it

SCALA
SCALE
1:20

DATA
DATE
17-Oct-18

CONTROLLATO DA
CHECKED BY
P. Matteini

DISEGNATO DA
DRAWN BY
L. Bensi

FOGLIO
SHEET 1 / 3

A3	A00RS024	ASSEM	A00RS024

QUESTO DISEGNO NON PUO' ESSERE USATO O RIPRODOTTO SENZA NOSTRA AUTORIZZAZIONE
THIS DRAWING CANNOT BE COPIED, DUPLICATED OR DISCLOSED TO ANYONE WITHOUT OUR APPROVAL

DIS. N°
DWG N° A00RS024

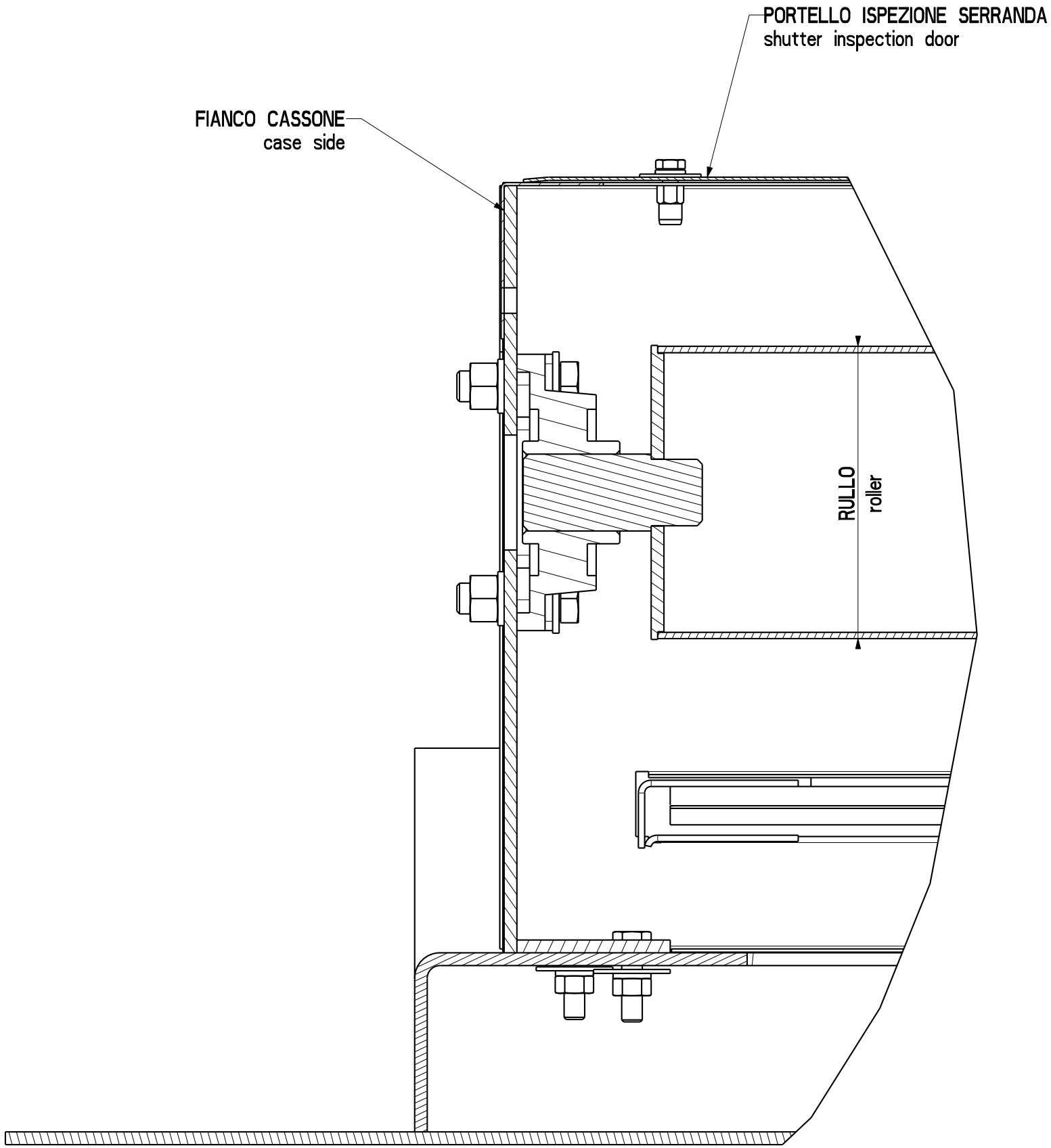

DETTAGLIO C
SCALA 1:2
DETAIL C
SCALE 1:2

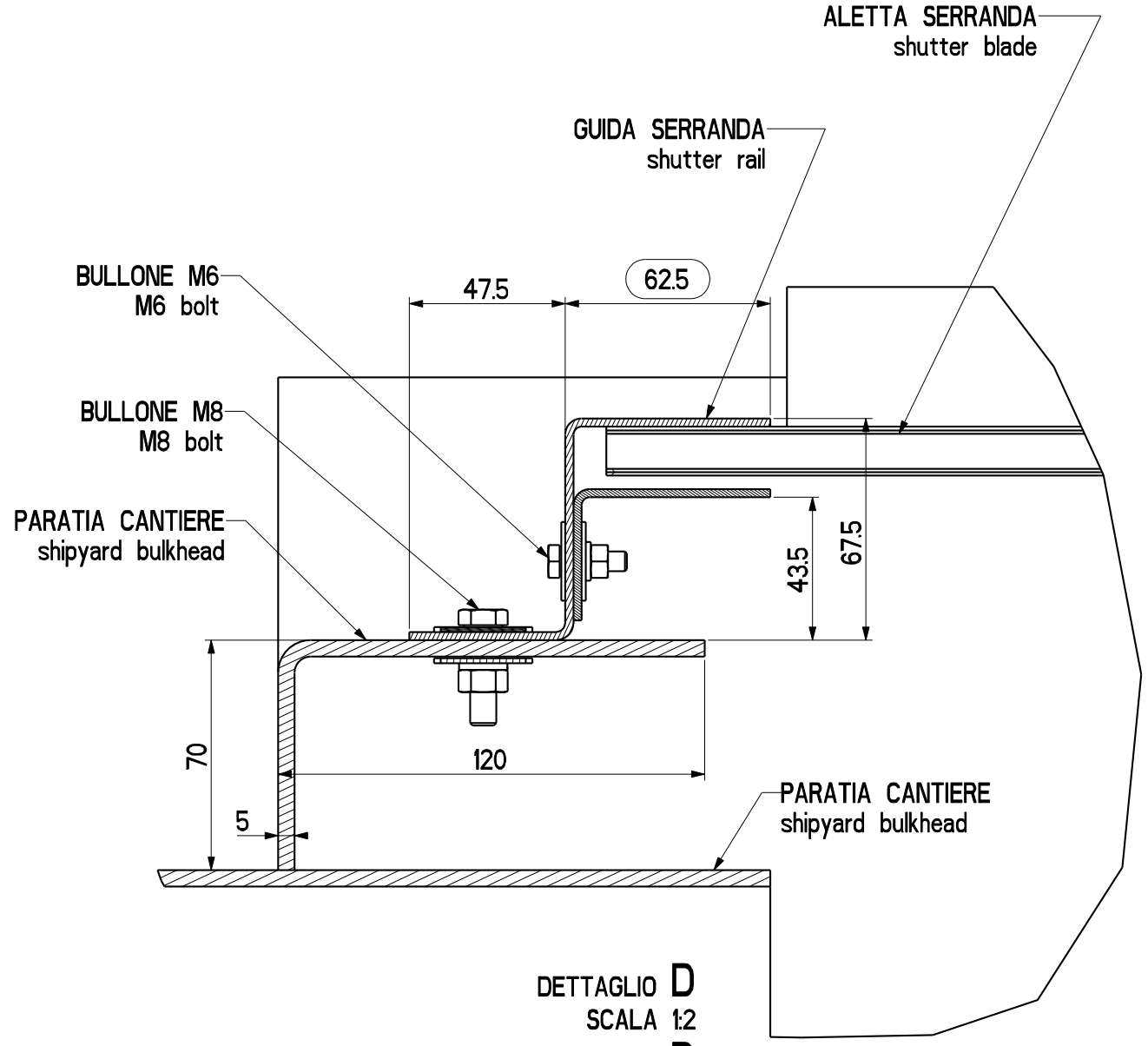

DETTAGLIO D
SCALA 1:2
DETAIL D
SCALE 1:2

REV.	DATA / DATE	DESCRIZIONE DELLE MODIFICHE / DESCRIPTION OF ALTERATIONS	CONTROLLATO CHECKED	MODIFICATO REVISED
0	-	EMISSIONE		

RIFERIMENTO
REFERENCE BLU BUD

DESCRIZIONE
DESCRIPTION A0 FIRE RATED ROLLER SHUTTER

MATERIALE
MATERIAL -

SPESSORE
THICKNESS -

PESO NETTO kg
NET WEIGHT kg
0.000

NOTE
NOTES -

BLUBUD SRL

Operational office:
via Ilva 5/3
16128 Genova - ITALY
Tel +39. 010. 8601 379
Fax +39. 010. 8183 053

Registered office:
via Fieschi 20/9
16121 Genova - ITALY

E-MAIL: info@blubud.it
WWW: http://www.blubud.it

SCALA
SCALE
1:20

DATA
DATE
17-Oct-18

CONTROLLATO DA
CHECKED BY
P. Matteini

DISEGNATO DA
DRAWN BY
L. Bensi

FOGLIO
SHEET 2 / 3

A3	A00RS024	ASSEM	A00RS024

QUESTO DISEGNO NON PUO' ESSERE USATO O RIPRODOTTO SENZA NOSTRA AUTORIZZAZIONE
THIS DRAWING CANNOT BE COPIED, DUPLICATED OR DISCLOSED TO ANYONE WITHOUT OUR APPROVAL

DIS. N°
DWG N° A00RS024

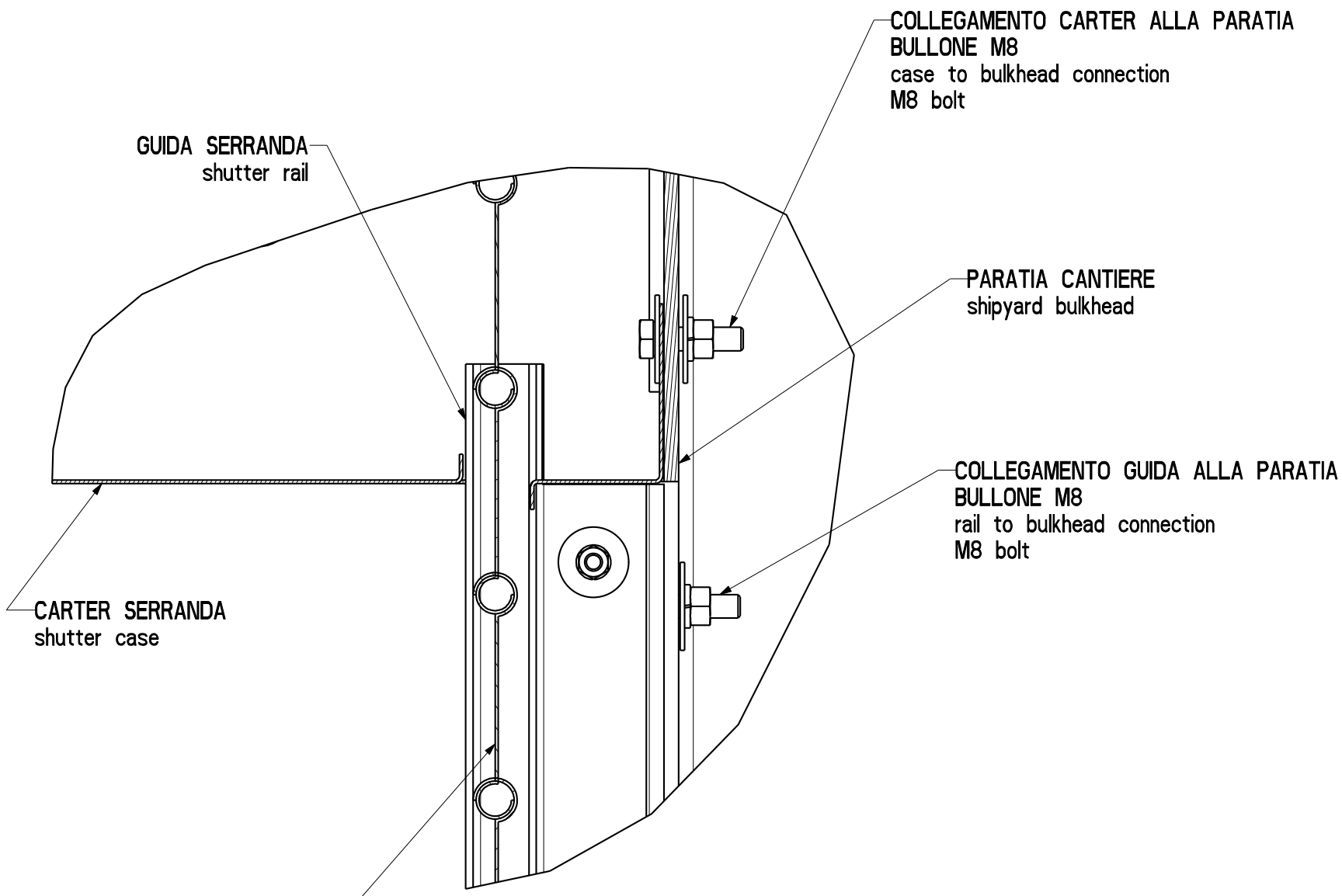

DETTAGLIO A
SCALA 1:2
DETAIL A
SCALE 1:2

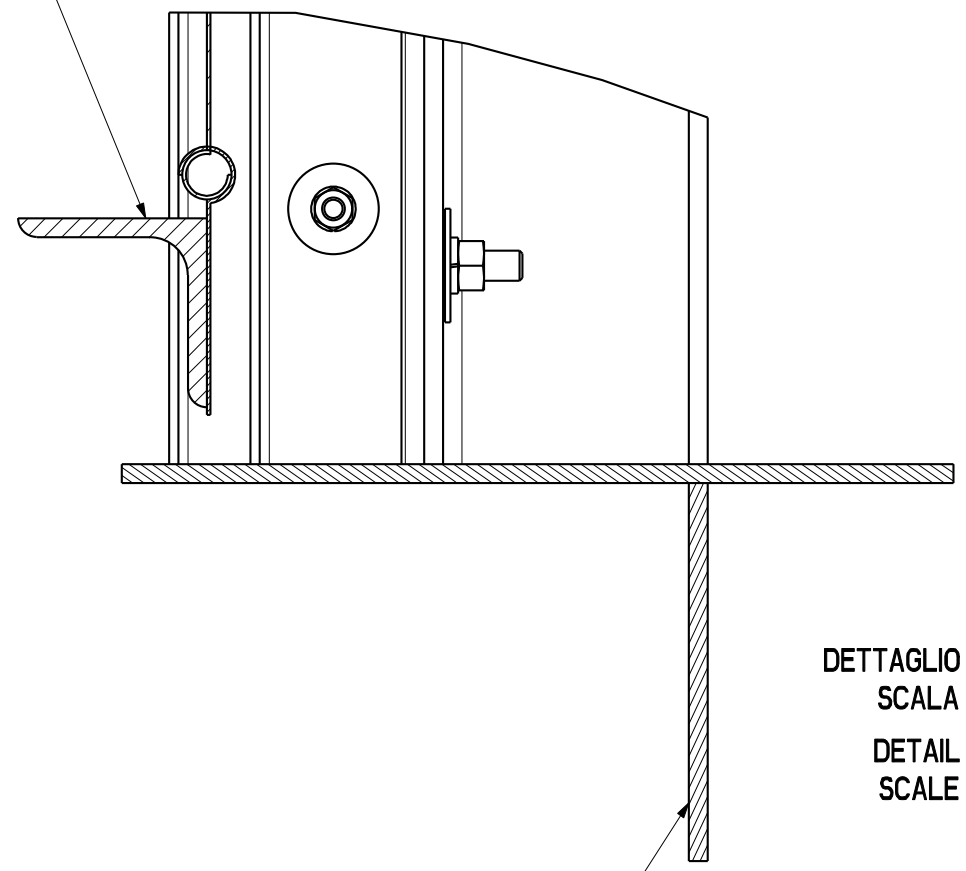

DETTAGLIO B
SCALA 1:2
DETAIL B
SCALE 1:2

REV.	DATA / DATE	DESCRIZIONE DELLE MODIFICHE / DESCRIPTION OF ALTERATIONS	CONTROLLATO CHECKED	MODIFICATO REVISED
0	-	EMISSIONE		

RIFERIMENTO
REFERENCE BLU BUD

DESCRIZIONE
DESCRIPTION A0 FIRE RATED ROLLER SHUTTER

MATERIALE
MATERIAL -

SPESSORE
THICKNESS -

PESO NETTO kg
NET WEIGHT kg
0.000

NOTE
NOTES -

BLUBUD SRL

Operational office:
via Ilva 5/3
16128 Genova - ITALY
Tel +39. 010. 8601 379
Fax +39. 010. 8183 053

Registered office:
via Fieschi 20/9
16121 Genova - ITALY

E-MAIL: info@blubud.it
WWW: http://www.blubud.it

SCALA
SCALE
1:20

DATA
DATE
17-Oct-18

CONTROLLATO DA
CHECKED BY
P. Matteini

DISEGNATO DA
DRAWN BY
L. Bensi

FOGLIO
SHEET 3 / 3

A3	A00RS024	ASSEM	A00RS024

QUESTO DISEGNO NON PUO' ESSERE USATO O RIPRODOTTO SENZA NOSTRA AUTORIZZAZIONE
THIS DRAWING CANNOT BE COPIED, DUPLICATED OR DISCLOSED TO ANYONE WITHOUT OUR APPROVAL

DIS. N°
DWG N° A00RS024